comune di Mira
città d'arte
Città Metropolitana di Venezia
REGIONE VENETO

PROGETTO CITTA' SICURA:
MANUTENZIONE STRAORDINARIA
VIABILITA' COMUNALE:
- via Ca' Rubaldi
- via delle Belle o Cento Gombine
- via Emilia
- via Lombardia

committente: **COMUNE DI MIRA**

oggetto: **PROGETTO ESECUTIVO**

PROGETTO

tavola n°:	descrizione:	scala:
3B.PROG.	**Progetto via Emilia**	1:2000,1:100

R.U.P. : arch.Gabriele Bertaggia

data:	progettista:	Timbro e Firma:
Settembre 2018	**Arch.Giovanni Marcato**	

Architetto Giovanni Marcato
via Ghebba n.67/e/8 - 30034- Mira -VE-
tel. 041.5630816 e-mail arch.g.marcato@gmail.com

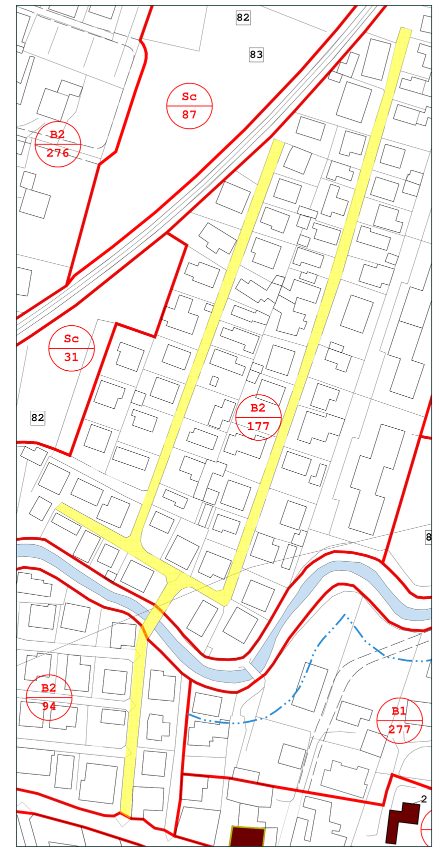

Estratto P.R.G.C. - scala 1:2000
Area in oggetto

N.B.Le quote riportate in progetto sono quelle dello stato rilevato senza aggiunta del nuovo manto di asfalto da cm.3

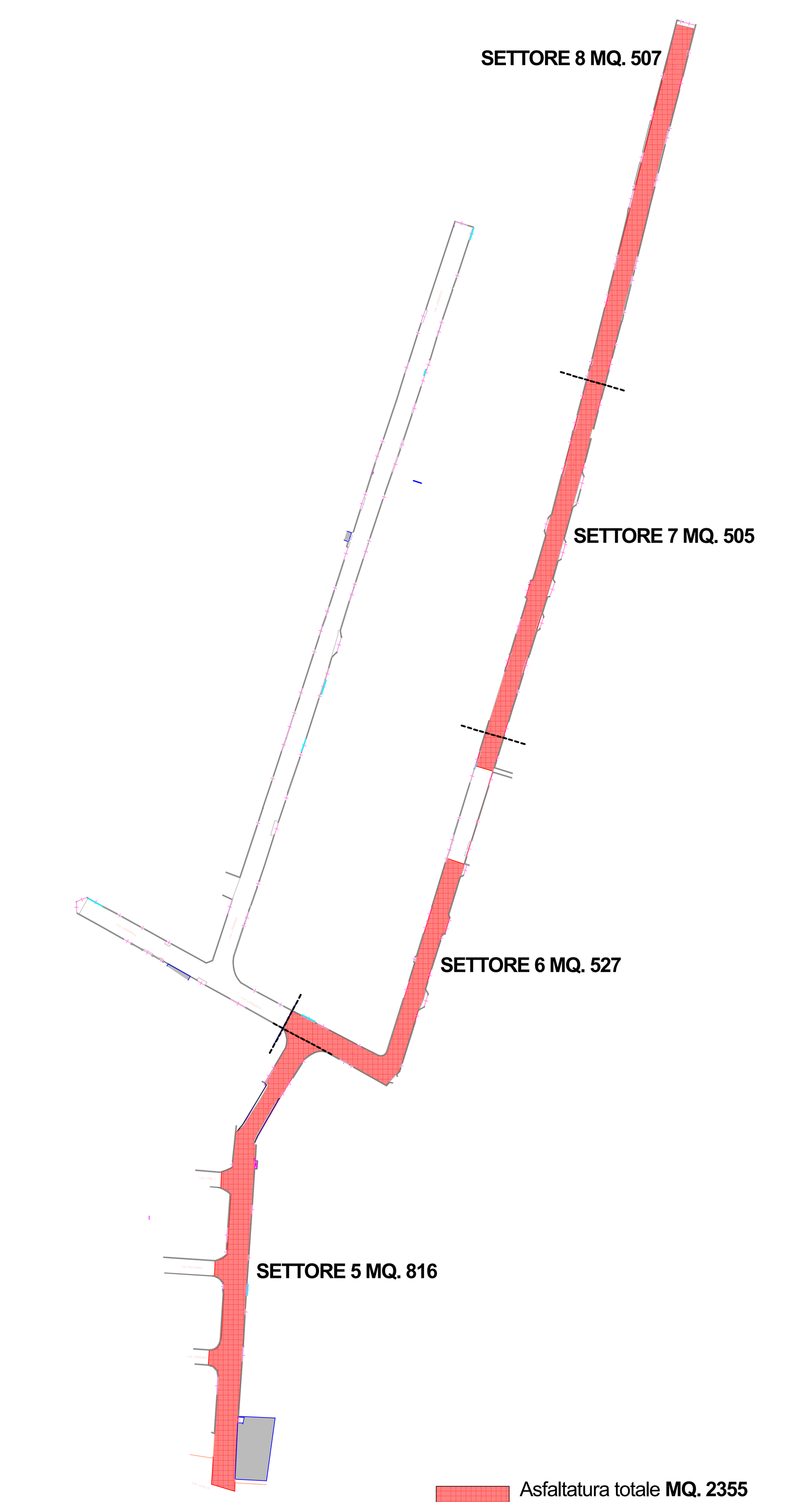

Planimetria asfaltatura - scala 1:1000

Ingrandimento n.5 - scala 1:100 -

Legenda rilievo:

- Strada asfaltata
- Ciglio carrareccia
- Marciapiede
- Ciglio fosso / scolina
- Asse / fondo fosso / scolina
- Recinzione
- Muretta recinzione
- Manufatti in cls
- Tubazione acque bianche
- Asse linea bianca
- Asfalto nuovo
- Asfalto ricaricato
- Cedimento Asfalto
- Caditoia in ghisa
- Caditoia in cemento
- Cartello Stradale
- Pozzetto Generico
- Pozzetto Gas
- Pozzetto Fognatura
- Pozzetto Enel
- Pozzetto Acquedotto
- Pozzetto Saracinesca
- Palo Enel
- Palo Telecom
- Lampione
- Albero
- Ceppo d'albero
- Siepe
- Fabbricati

Legenda progetto:

- Fresatura totale cm.3
- Demolizione pavimentazione in cemento esistente
- Manufatti da portare in quota nuovo manto asfalto
- Nuovi coperchi in ghisa
- Nuove griglie caditoia in ghisa
- Nuovo cartello stradale
- Sostituzione cartello stradale escluso palo
- Asfaltatura
- Nuova tubazione in PVC per linea acque meteoriche Ø 125
- Nuova tubazione in PVC per linea acque meteoriche Ø 315
- Tubazione esistente linea acque meteoriche
- Nuova caditoia 40x40 cm acque meteoriche
- Nuovo pozzetto di raccordo 60x60 cm acque meteoriche

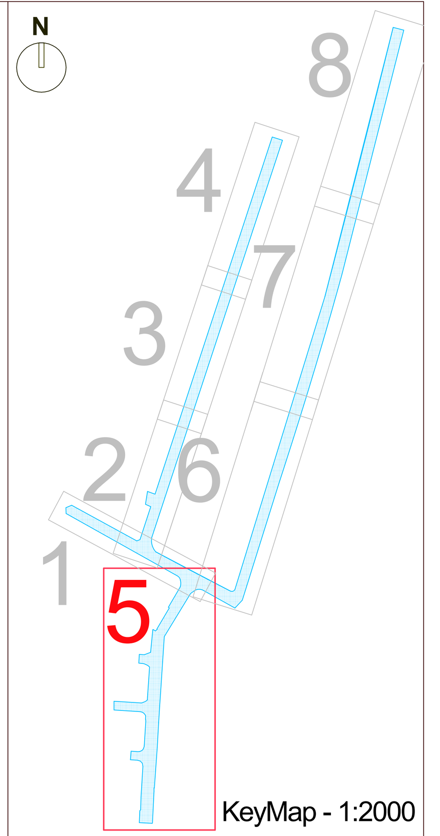

KeyMap - 1:2000